Machine Translated by Google

sima

(ES) MANUAL DE INSTRUCCIONES ORIGINAL
(GB) ORIGINAL USER GUIDE
(FR) MANUEL ORIGINAL D´UTILISATION
(PO) MANUAL DE INSTRUÇÔES ORIGINAL
(DE) URSPRÜNGLICHES GEBRAUCHSANWEISUNG
(PL) ORYGINALNA INSTRUKCJA OBSŁUGI
(ع) دليل المستعمل الأصلي
(IT) MANUALE D´ISTRUZIONI ORIGINALI
(RUS) Инструкция по эксплуатации (завода изготовителя)

CEL-36P
CEL-42P
CEL-52P
CEL-55P

C/ Albuñol, par.250
Pol. Ind. Juncaril,
18220 ALBOLOTE (Granada) ESPAÑA
Telf: (+34)958 490 410
Fax: (+34) 958 466 645
info@simasa.com
www.simasa.com

Machine Translated by Google

Machine Translated by Google

INDEX

.... 1

1. ALLMÄN INFORMATION 4

2. ALLMÄN BESKRIVNING 4 2.1
TRANSPORTER 5 2.2
PIKTOGRAM. 5

3. MONTERINGSINSTRUKTIONER .... 5 3.1 MONTERING AV
KLINGARNA .... 5 3.2 BYTA OCH SPÄNDA
BÄMMEN .... 6 3.3 UNDERHÅLL, INSPEKTION OCH
KONTROLL 6

4. STARTA OCH ANVÄNDA MASKINEN 6

5. LÖSNINGAR PÅ VANLIGASTE AVVIKLINGAR 7

6. ELEKTRISK ANSLUTNING 7 7.2
SÄKERHETSREKOMMENDATIONER 8

8. GARANTI 9

9. RESERVDELAR 9

10. DEKLARATIONER OM BULLER 9

11. DEKLARATIONER OM MEKANISKA VIBRATIONER 9

12. MILJÖSKYDD 9

Machine Translated by Google

1. ALLMÄN INFORMATION

VARNING: Läs och förstå denna instruktion innan du använder maskinen.

SIMA SA tackar dig för ditt förtroende för våra produkter och för att du köpt den ELECTRICAL SHEAR-modellen CEL.

Denna handbok ger dig nödvändiga instruktioner för att starta, använda, underhålla och i ditt fall reparera den aktuella maskinen. Alla aspekter vad gäller användarnas säkerhet och hälsa har angetts. Att respektera alla instruktioner och rekommendationer garanterar säkerhet och lågt underhåll. Som sådan är det obligatoriskt att läsa denna manual noggrant för alla som ansvarar för användning, underhåll eller reparation av denna maskin.

Det rekommenderas att alltid ha denna manual på en lättillgänglig plats där maskinen används.

2. ALLMÄN BESKRIVNING

SIMA SA, ELSKÄRA modell CEL, har designats och tillverkats för att användas på arbetsplatser för att Skär stålarmerade och platta stänger för konstruktion, med utbytbara blad, monterade på skärbackarna.

All annan användning av maskinen anses vara olämplig och kan orsaka fara. Därför är det uttryckligen förbjudet.

Den manuella saxmodellen CEL har designats och tillverkats för att skära plana och armerade stålstänger som används för konstruktion och passiva stålarmaturer för konstruktionsbetong med hjälp av två utbytbara knivar monterade på skärbacken.

- Skäroperationen görs manuellt genom att trycka på stången på rullen, släppa stången i skäret halsen, sänka skyddsskyddet och trycka på pedalen.
- CEL-modellerna är försedda med en ring för att höja maskinen.
- Maskinen är utrustad med hjul och styre för att underlätta deras förflyttning och kortare transport avstånd.
- De interna mekaniska komponenterna som är utsatta för slitage har värmebehandlats för att garantera deras långa hållbarhet och höga prestanda.

Maskinens huvuddel är ett monoblock av gjutjärn.

- Skärning utförs med hjälp av en pedal eller ett styre.
- Bladen är rektangulära med fyra skärytor.
- Inre mekanismer badar i olja.
- Maskinens ram är målad i ugn med en mycket motståndskraftig, korrosionsskyddande epoxipolyesterfärg.
- Maskinens elektriska utrustning uppfyller EG:s säkerhetsstandarder.

Machine Translated by Google

2.1 TRANSPORTER

För en säker transport av maskinen, följ följande instruktioner:

Elsaxen är försedd med hål på arbetsbordet för att lyftas med kranar genom kedjor eller kablar. Det använda transportmedlet ska vara säkert med hänsyn till användningsformen, lastens art.

VARNING: Håll dig borta från den upplyfta lasten och var försiktig med dess plötsliga förskjutning för att undvika eventuell fara under transport, förtöjning, laddning eller lossning. Därför är valet av rätt av kabel, kedja och sling grundläggande.

Elsaxen är försedd med en ring **B, Fig.2** för lyft eller transport. CEL-modellerna har även ett transportstyre **A, Fig.2** för att flytta det korta sträckor.

VIKTIGT: Under transport av maskinen får den senare aldrig backas eller sättas på heller sida. Maskinen får bara vila på sina fyra fötter **Fig. 2.**

2.2 PIKTOGRAM.

Piktogram som ingår i maskinen inkluderar följande:



LÄS INSTRUKTIONER MANUELL



BÄR HJÄLM OCH ÖGA OCH ÖRA FÖRSVARARE



ANVÄND SÄKERHETSHANDSKAR



ANVÄND SKYDDSSKO

3. MONTERINGSINSTRUKTIONER

Maskinen levereras monterad och förberedd för drift.

3.1 MONTERING AV KLINGARNA

Om ett av bladen blir trubbigt på grund av frekvent användning, byt ut det enligt följande:

1 BYTA DET FASTA BLADET. Se till att maskinen är urkopplad från ström. Lyft av skyddsskyddet från knivarna **A, Fig.3** och ta ut det från sitt hölje. Ta bort skyddet **B, Fig.3** som är fästa på maskinens vänstra sida för att komma åt bladens skruvar, ta bort skruvarna **C, Fig.3** och rotera bladet **D, Fig.3** för en ny uppsättning klipp eller ersätt det med ett nytt blad om det behövs.

2 BYTA DET RÖRLIGA BLADET. För att göra detta är det nödvändigt att ta bort vevstaken från dess hölje **E, Fig.3,** och fortsätt sedan enligt följande: när maskinen sätts på, stäng av den genom att trycka på stoppknappen. Medan svänghjulet gör sina sista varv, tryck på pedalen för att trycka vevstaken från sitt hus för att få tillgång till skruvarna som fixerar bladen **F, Fig.3.** Omedelbart därefter, koppla bort maskinen från nätverket för att undvika olyckor. Om vevstaken inte är ur sitt hölje, vrid försiktigt svänghjulet från den nedre delen av skyddet som täcker motorn tills vevstaken är ur sitt hölje, och ta sedan bort skruvarna från bladet för en ny skäryta eller byt ut den mot en ny om det behövs. I slutet, fortsätt till baksidan för att återställa maskinens funktion.

3 Skruvarna ska dras åt med en momentnyckel enligt följande:

CEL-36 P--0000---- 25,07Nm.
CEL-42 P / 52 P------ 84,24Nm.
CEL-55 P---------- 135,13Nm.

Machine Translated by Google

3.2 BYTE OCH ÅTDRAGNING AV BÄMMEN

Maskinerna lämnar fabriken med remmarna perfekt åtdragna. Det är möjligt att remmarna lossnar på grund av felaktig maskininstallation eller lång användning av maskinen. För att dra åt bältet eller byta ut det, överväg följande steg (Fig.4).

1 Se till att maskinen är urkopplad från strömförsörjningen.
2 Ta bort motorns skydd.
3 Lossa motorns spännare med hjälp av muttrarna **A, B, C och Fig.4 4** Byt ut eller dra åt remmen.

5 När du är klar, fortsätt till baksidan.
6 Sätt tillbaka motorns skydd.

Viktigt: Arbeta aldrig med motorskyddet när växellådan är borttagen, eftersom detta kan orsaka allvarliga olyckor.

3.3 UNDERHÅLL, INSPEKTION OCH KONTROLL

För att hålla saxen i gott skick måste du regelbundet kontrollera följande punkter: **1** Kontrollera med jämna mellanrum **(var 40:e drifttimme)** effektiviteten hos knivarna och om nödvändigt för att byta ut dem, fortsätt enligt bruksanvisningen.

2 Kontrollera **(månadsvis)** oljenivån med visiret **B, Fig.5 och 5.1** och fyll på om nivån är under proppen **A, Fig.5 och 5.1.** Det rekommenderas att byta olja vartannat år.

TABELL ÖVER OLJEEKVIVALENSER ENLIGT TILLVERKARE	
tillverkare	**TYP AV OLJA**
CEPSA	GEAR-HP 320
SKAL	OMALA 320
ESSO	SPARTAN EP-320
REPSOL	SUPERTAURUS 320

3 Smörj **(var 100:e drifttimme)** vevstaken vid nippeln **F, Fig. 5.1** med konsekvent fett. CEL-45-modellen har en annan smörjpunkt med olja ovanpå smörjningen av vevstaken **D, Fig. 5.1,** som behöver smörjas med samma olja som kommer till reducerboxen, vid denna smörjningspunkt, vi smörj bronslagret.

4 Kontrollera tillståndet och spänningen på transmissionsremmarna. Det senare är tänkt att alltid vara tight att undvika eventuell glidning som kan orsaka fel på maskinen.
5 Alla elektriska eller interiöra komponenter rekommenderas att utföras av auktoriserade personer.
6 I slutet av varje dag, koppla ur maskinen.

7 Om maskinen inte är täckt, linda in den med en ogenomtränglig trasa.

8 Rengör med jämna mellanrum de synliga delarna av maskinen och smörj vid behov.

VARNING: Innan du utför underhåll eller rengöring måste strömkabeln dras ur.

4. STARTA OCH ANVÄNDA MASKINEN

VARNING: Alla säkerhetsrekommendationer måste följas, antingen de som nämns i denna bruksanvisning eller de som överensstämmer med alla standarder för förebyggande av arbetsrisker på varje plats.

HJULARBETE: SIMA CEL-modeller behöver inga hjularbeten eftersom de är speciellt utformade för att få maximal prestanda från start.

NORMAL ANVÄNDNING AV MASKINEN:

Den elektriska saxen har utformats för att skära platta och armerade stålstänger för användning i strukturen och andra konstruktionskomponenter är i överensstämmelse med alla tillämpliga bestämmelser i maskindirektivet (98/37/CE) och de nationella tillämpliga bestämmelserna. Varje annan användning som inte uttryckligen har angivits anses vara onormal. Alla verktyg eller tillbehör som läggs till eller ändras utan skriftligt tillstånd från tillverkaren anses vara olämpligt och farligt. Om någon skada eller personskada orsakas till följd av eller genom felaktig användning av maskinen, fråntar SIMA SA allt ansvar som tillverkare. Maskinen måste installeras på en plan, fast och horisontell yta och marken får inte vara mjuk. DENNA MASKIN **BEHÖVER INTE ANVÄNDAS UNDER REGN. ARBETA ALLTID I VÄL BELYSTA OMRÅDEN.**

Machine Translated by Google

STEG ATT FÖLJA FÖR ATT FÖRFÖLJA EN SLUTNING

1 Lyft lätt på bladskyddet för att spara höjden på flänsen och dra den sedan helt åt vänster Fig.6
innan du kan lyfta den helt.

2 Vila stängerna på rullen så att du enkelt kan flytta staven framåt enligt det förutbestämda måttet. Placera stången i halsen mellan de två knivarna.
Sänk tillbaka knivarnas skydd och tryck på höger för att frigöra pedalen (mekanismen som driver skärningen).

Obs: CEL-modeller är utrustade med ett säkerhetssystem som gör att bladen inte kan skära av materialet när skyddet för bladen lyfts.

3 När skyddet har släppts kan vi utföra en skärning, antingen genom att trycka på pedalen eller dra i greppet.

Försök aldrig skära medan skyddet är lyft eftersom materialet som ska skäras kan lämna skärhalsen och orsaka skada.

5. LÖSNINGAR PÅ VANLIGASTE AVVIKLINGAR

ANOMALI	MÖJLIG ORSAK	LÖSNING
Motorn startar inte	Fel på elnätet	Kontrollera strömförsörjningen i kopplingskortet. Kontrollera strömbrytarens och jordfelsbrytarens läge i växeln. Se till att förlängningskabeln är i gott skick och att dess passning i de två ändarna är korrekt.
	aktivering av termisk skydd för enfasbrytaren	Vänta tills motorn har svalnat och återaktivera det termiska skyddet
	Strömbrytare skadad	Ersätt den
Motorn startar mycket långsamt och tar för lång tid att nå sina varv	Kondensator skadad. (Enfasmotorer)	Ersätt den
Klippeffekten är för låg	Bälte löst eller trubbigt	Dra åt bältet eller byt ut det
	Bladen trubbiga	Byt ut skärytan på bladet eller byt ut det
	Power drop down av motorn	Låt den tekniska tjänsten kontrollera motor.
För tidigt bärande av bälten	Remmarna glider över remskivorna	Dra åt remmarna

6. ELEKTRISK ANSLUTNING

Förlängningskabeln som används för att mata maskinen måste ha en minsta sektion på 4x2,5 mm2 upp till 25
meter lång. För ett överlägset avstånd kan 4x4 mm2 användas. I en av dess ändar behövs det för att ansluta en basnormaliserad antenn av 3P+T eller
3P+N+T kompatibel med maskinomkopplaren och i den andra änden, ett normaliserat antennstift av 3P+T eller 3P+N+T kompatibel med växelutgång.

Maskiner med elektrisk motor ska alltid anslutas till en normaliserad växelpanel som har en magnetotermisk brytare och en differential i enlighet med motorns egenskaper:

3Kw /4 CV, trefas vid 400V, 15A magneto-termisk och 15A/30mA differential.

4Kw / 5,5 CV, trefas vid 400V, 10A magneto-termisk och 10A/30mA differential.

Maskinens elektriska spänning är synlig på spänningsindikeringen bredvid toppen av motorterminalerna och på maskinens karaktäristikskylt.

VARNING: Koppla inte maskinen till elnätet om du inte är säker på den tillgängliga elektriska spänningen.
Om spänningen inte är korrekt kommer motorn att utsättas för irreparabel skada eller ur drift.

VARNING: Manövrera aldrig strömkablarna eller någon elektrisk utrustning på maskinen om du inte helt har kopplat bort maskinen från strömmen.

När du har fört tillbaka motorns rotationsriktning är maskinen redo att användas.

Machine Translated by Google

VIKTIGT: Det är lämpligt att ändra placeringen av bryggplattorna i motorterminalerna. Det är också viktigt att ändra de självhäftande etiketterna som anger spänningen för att återspegla den gjorda förändringen.

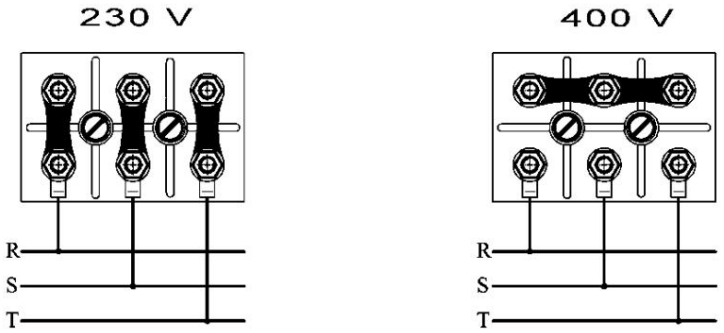

7.2 SÄKERHETSREKOMMENDATIONER

De elektriska saxarna modellerna CEL ska användas av utbildade personer eller personer som är bekanta med hur de fungerar.

- Innan du startar maskinen, läs instruktionerna och se till att säkerhetsnormerna respekteras. Lär dig hur du stoppar maskinen på ett snabbt och säkert sätt.
- Placera maskinen på en plan yta. Anslut endast maskinen till strömmen när du är säker av dess stabilitet.
- Starta maskinen först när du har monterat säkerhetsskydden som följer med maskinen.
- Det rekommenderas att bära skyddsglasögon, skyddsstövlar, handskar etc. Använd alltid godkänt material.
- Använd alltid individuell skyddsutrustning (IPE) i enlighet med den typ av arbete du utför.
- Förbjud främlingar att komma åt maskinens arbetsplats.
- Arbetskläder ska inte ha lösa föremål som kan fästa i rörliga delar av maskinen.
- När du måste flytta maskinen, koppla ur elkablarna och blockera maskinens rörliga delar.
- Håll alltid skyddselement och skyddsanordningar i korrekta lägen.
- De skadade elkablarna bör bytas ut omedelbart.
- Se till att rotationsriktningen är korrekt.
- Koppla bort maskinen från strömmen och manipulera eller använd aldrig den mekaniska eller maskinens elektriska delar när motorn är på.
- Kontrollera visuellt lederna, bultarna, muttrarna, vildringar, korrosion, etc.
- Lämna aldrig maskinen med motorn påslagen.
- Använd aldrig maskinen för andra ändamål än de den är avsedd för.

MYCKET VIKTIGT: Använd alltid jordkontakt innan du startar maskinen.

- Använd normaliserade kablar
- Se till att matningsspänningen överensstämmer med den spänning som anges på den självhäftande etiketten på maskinen. • Se till att förlängningssladdarna inte kommer i kontakt med punkter med hög temperatur, olja, vatten, vassa kanter.
Undvik också att trampa eller krossa kablarna genom att passera fordon och lägg inga föremål på maskinen. • Använd inte högtrycksvatten för att rengöra kretsar eller elektriska element.

OBSERVERA: Du ska följa alla säkerhetsrekommendationer som nämns i denna bruksanvisning och följa

alla normer för förebyggande av arbetsrisker på varje plats.

SIMA, SA ansvarar inte för de eventuella konsekvenserna utan den olämpliga användningen av böjningen eller den elektriska saxen, modellerna CEL.

Machine Translated by Google

8. GARANTI

SIMA, SA, tillverkaren av lätta maskiner för konstruktion, har ett nät av tekniska tjänster "SERVI
KLYFTA".

Reparationer under garanti gjorda av SERVÍ-SIMA är föremål för vissa strikta villkor för att garantera en hög kvalitet och service.

SIMA SA garanterar alla sina produkter mot tillverkningsfel; att ta hänsyn till de villkor som anges i det bifogade dokumentet "GARANTIVILLKOR". Den senare skulle upphöra om de fastställda betalningsvillkoren inte följs. SIMA SA förbehåller sig rätten att göra ändringar och ändringar av sina produkter utan föregående meddelande.

9.RESERVDELAR

Reservdelarna till bocknings- och kombinerade maskiner, tillverkade av SIMA, SA finns i reservdelsplan, bifogad denna handbok.

För att beställa någon reservdel, vänligen kontakta vår försäljningstjänst och tydligt ange serienumret på maskin, modell, tillverkningsnummer och tillverkningsår som visas på egenskapsskylten.

10. DEKLARATIONER OM BULLER

De akustiska nivåerna som avges av MASKINEN är lägre än 70 dB (A)

11. DEKLARATIONER OM MEKANISKA VIBRATIONER

Maskinen uppvisar ingen källa till mekaniska vibrationer som orsakar risker för förarens hälsa eller säkerhet.

12. MILJÖSKYDD



Råvaror måste samlas in istället för att slänga rester. Instrument, tillbehör, vätskor och förpackningar måste skickas till specifika platser för ekologisk återanvändning. Plastkomponenter är märkta för selektiv återvinning.



WEEE-rester som härrör från elektriska och elektroniska instrument måste förvaras på särskilda platser för selektiv insamling.

Machine Translated by Google

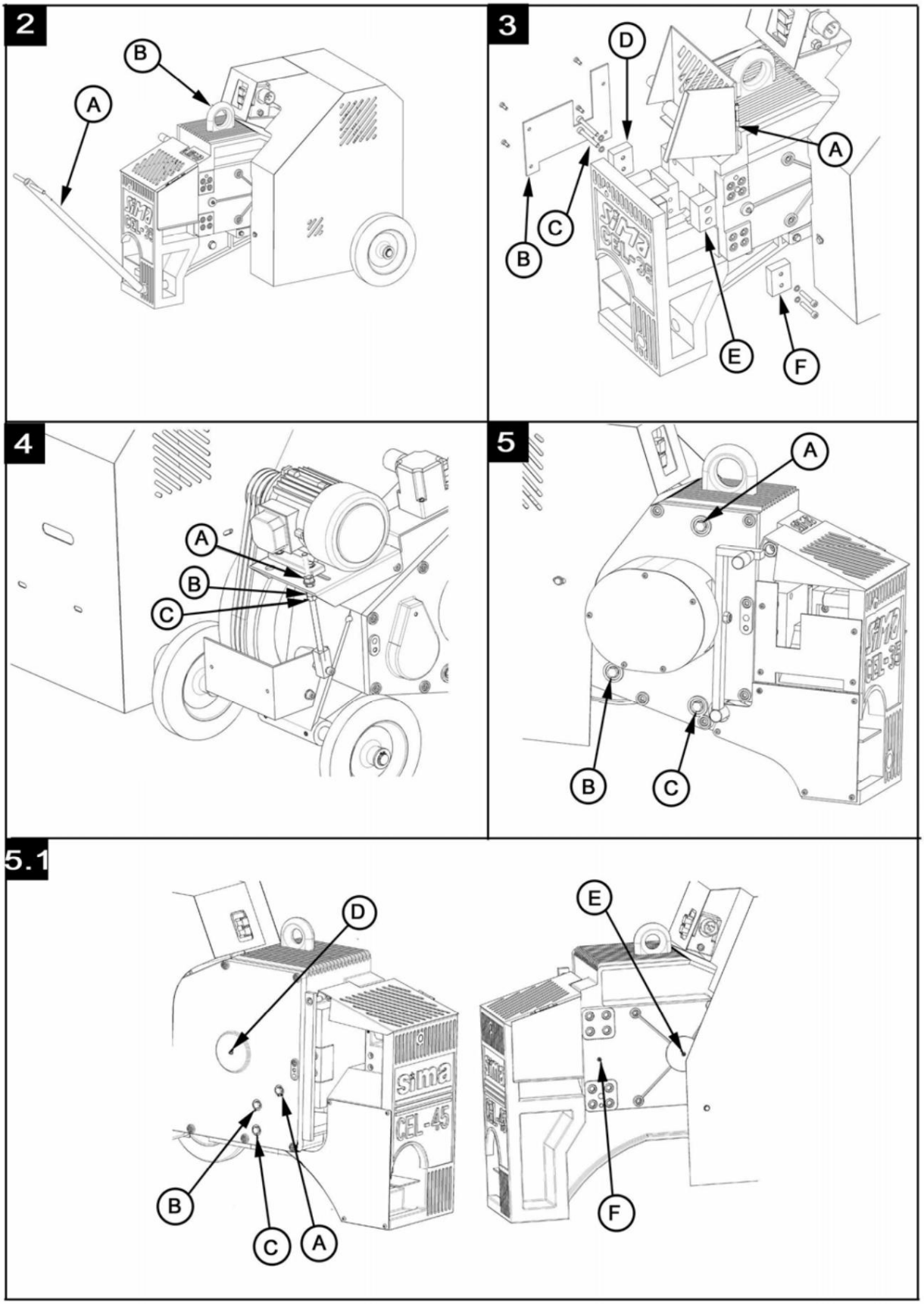

Machine Translated by Google

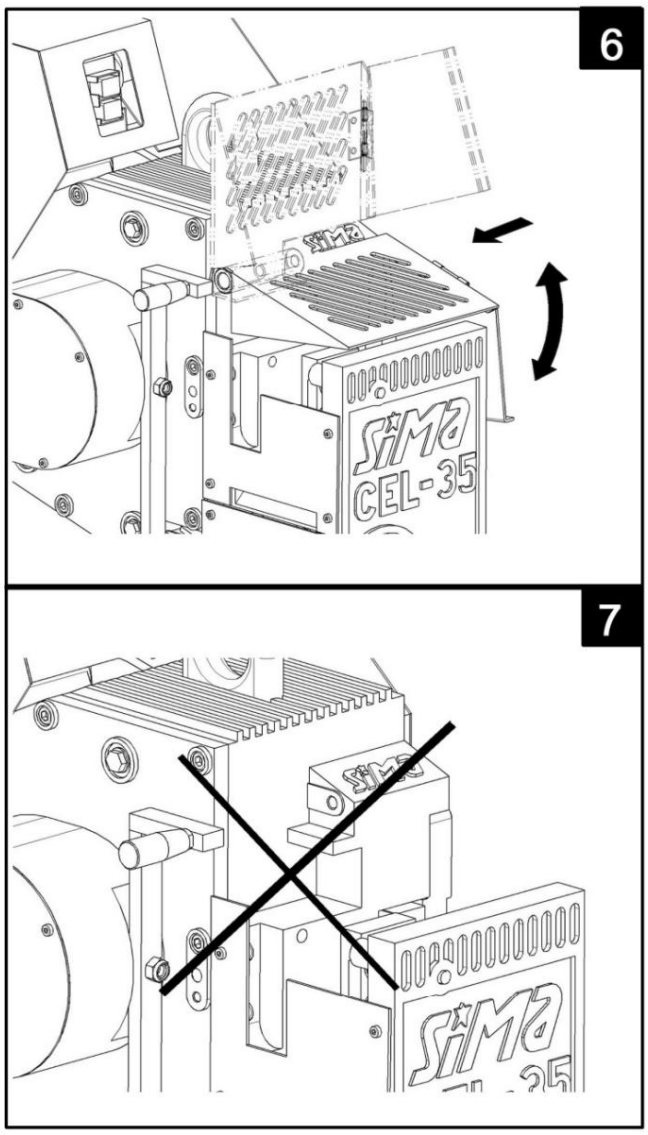

Machine Translated by Google